SPL-UC-HS-V-S20L-76-BV2,5R

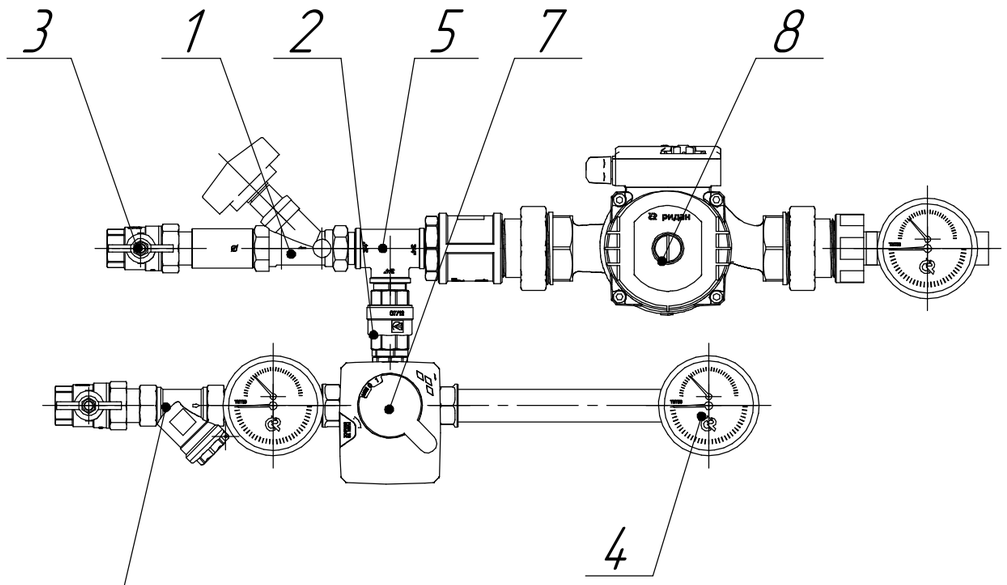

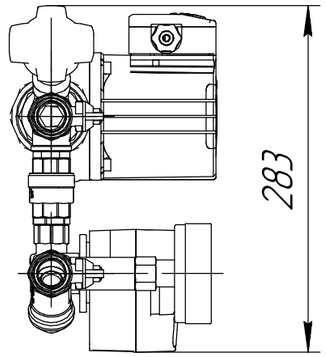

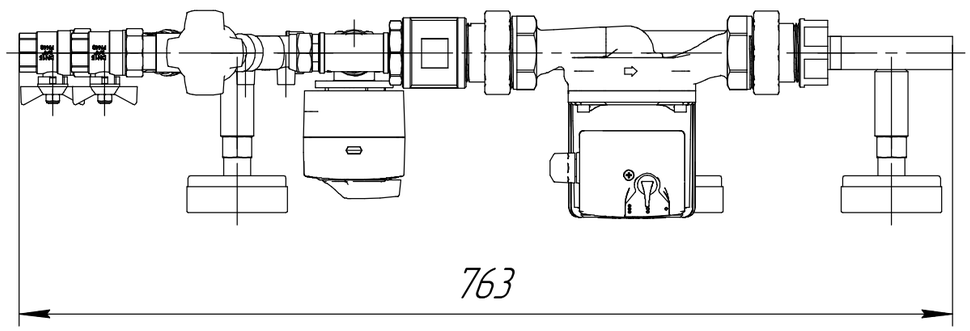

Позиция	Наименование	Кол-во
1	Клапан балансировочный ручной Ridan MNT-R Ду 20	1
2	Клапан обратный Ду 20	1
3	Кран шаровый Ду 20 ABH	2
4	Термоманометр РОСМА ТМТБ-31Т	3
5	Тройник Ду 20 ВВВ	1
6	Фильтр механической очистки косой Ду 20	1
7	Клапан регулирующий поворотный HRB-3R Ду 15 с электроприводом	1
8	Насос циркуляционный BASIC S 25-8S	1

1. При сборке узлов могут использоваться дополнительные комплектующие, не отображенные в спецификации.
2. Уплотнение резьбовых соединений – анаэробный герметик.
3. Узлы имеют паспорта и сертификаты.
4. Рабочее давление узла – 10 бар, давление гидроиспытаний – 15 бар.

Изм.	Лист	№ докум.	Подп.	Дата
Разраб.		Суворова		
Пров.				
Т.контр.				
Н.контр.				
Утв.				

SPL-UC-HS-V-S20L-76-BV2,5R

Узел смешения

Лит.	Масса	Масштаб
		1:5
Лист	Листов 1	

ООО Фирма "Водокомфорт"

Копировал

Формат А3

Перв. примен.

Справ. №

Подп. и дата

Инв. № дубл.

Взам. инв. №

Подп. и дата

Инв. № подл.